AV ALU ~ Ronde toevoer/afvoer ventiel (alu)



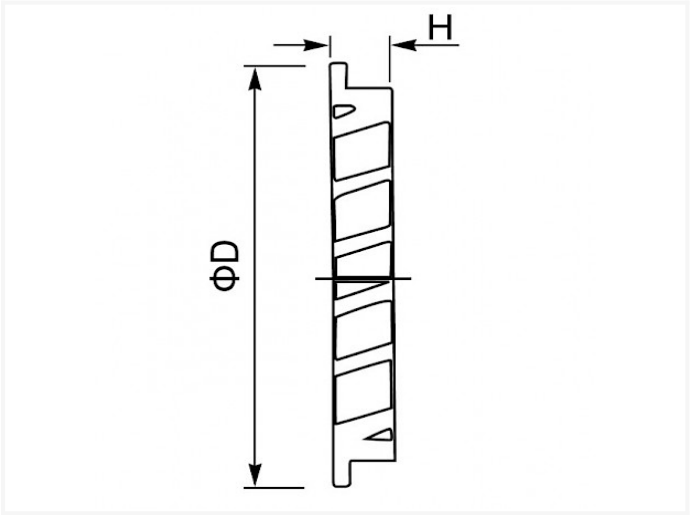

Technische specificaties

DIAMETER	D	H	STUKS	KG
100	125	20	1	0.15
125	150	20	1	0,18
160	185	20	1	0,30
200	225	20	1	0,40
250	275	20	1	0,85
315	350	20	1	1,60
400	435	35	1	3,00

AV ALU is een inlaatrooster voor verse lucht

- materiaal: aluminium
- de ronde verbinding past in de buis
- geleverd met een inox draadnet dat insecten tegenhoudt
- bevestiging met schroeven

Vento NV
Bedrijvenpark Coupure 5
B-9700 Oudenaarde

Telefoon.: +32 (0)55 30 47 20
Fax: +32 (0)55 30 47 21
E-mail: info@vento.be