AV Inox ~ Ventiel (Inox304)



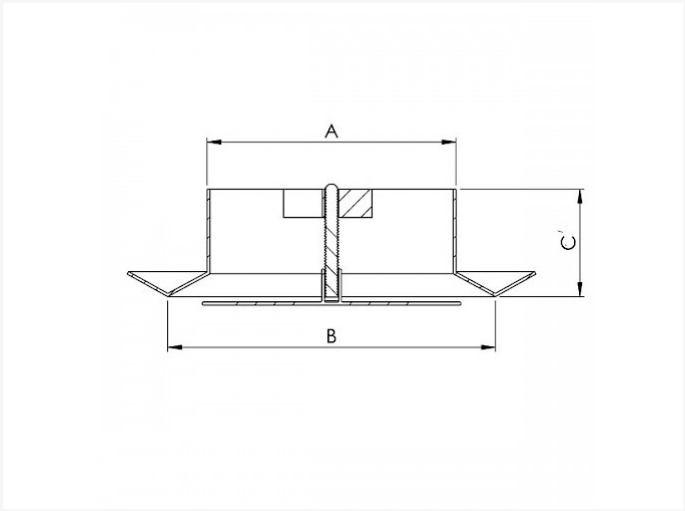

Technische specificaties

DIAMETER	A	B	C	STUKS	KG
100	97	118	52	1	0,22
125	120	141	52	1	0,28
150	145	162	52	1	0,44

- kan gebruikt worden als afvoer- en toevoerventiel
- gemaakt uit inox 304
- niet geverfd, wel gepolijst

Vento NV
Bedrijvenpark Coupure 5
B-9700 Oudenaarde

Telefoon.: +32 (0)55 30 47 20
Fax: +32 (0)55 30 47 21
E-mail: info@vento.be