AVR ~ Rond luchttoevoer- / afvoerventiel (inox)



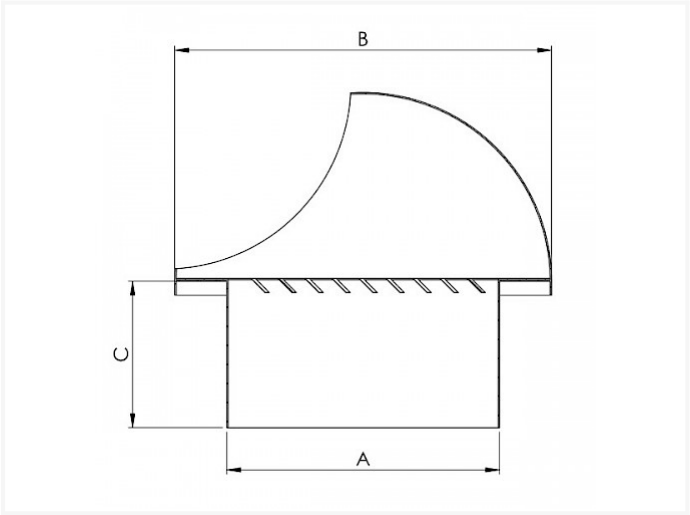

Technische specificaties

DIAMETER	A	B	C	STUKS	KG
100	97	133	52	1	0,28
125	120	165	52	1	0,47
150	145	192	62	1	0,59
160	155	192	62	1	0,6
200	195	253	62	1	0,95

- kan gebruikt worden als afvoer-en toevoerventiel
- gemaakt uit inox
- niet geverfd
- afdekking tegen weersomstandigheden

Vento NV
Bedrijvenpark Coupure 5
B-9700 Oudenaarde

Telefoon.: +32 (0)55 30 47 20
Fax: +32 (0)55 30 47 21
E-mail: info@vento.be