ISR / FAD ~ Inspectieluik voor rechthoekig kanaal



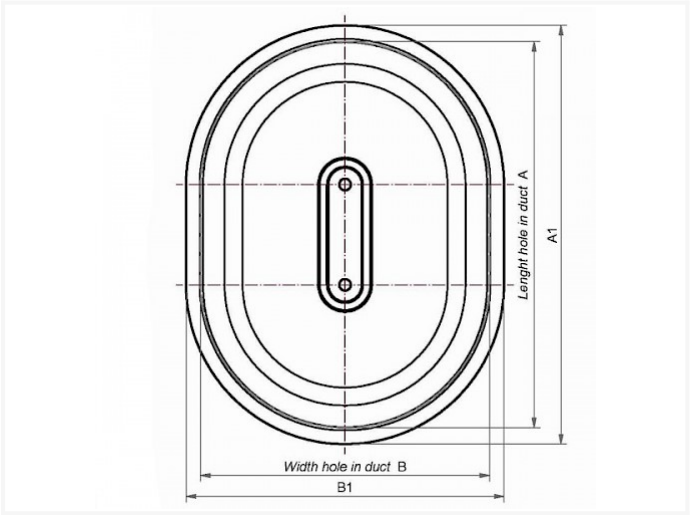

Technische specificaties

A	B	PVC KNOP	STUKS	KG
200	100	M8	10	0.36
300	150		10	
300	200	M10	10	1.20
400	300	M10	5	2.10
500	300		5	
500	400	M12	5	4.02

Inspectieluik voor onderhoud van rechthoekige luchtkanalen

- materiaal: verzinkt staal
- rubber: cellulaire spons pakking
- vergendelknop: standaard = rode kleur

Vento NV
Bedrijvenpark Coupure 5
B-9700 Oudenaarde

Telefoon.: +32 (0)55 30 47 20
Fax: +32 (0)55 30 47 21
E-mail: info@vento.be