RCPX ~ Handgemaakt plat verloopstuk met rubber



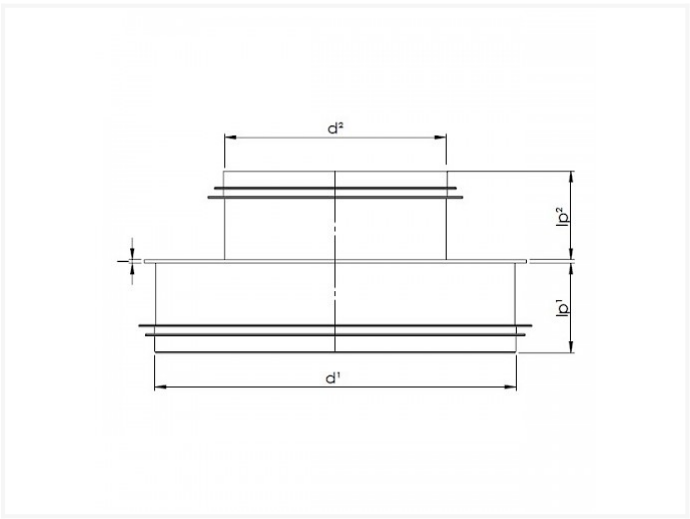

CODE	D1	D2	l
RCPX 100 80 S	100	80	1.5
RCPX 125 80 S	125	80	1.5
RCPX 125 100 S	125	100	1.5
RCPX 160 80 S	160	80	1.5
RCPX 160 100 S	160	100	1.5
RCPX 160 125 S	160	125	1.5
RCPX 200 80 S	200	80	1.5
RCPX 200 100 S	200	100	1.5
RCPX 200 125 S	200	125	1.5
RCPX 200 160 S	200	160	1.5
RCPX 250 80 S	250	80	1.5
RCPX 250 100 S	250	100	1.5
RCPX 250 125 S	250	125	1.5

Vento NV
Bedrijvenpark Coupure 5
B-9700 Oudenaarde

Telefoon.: +32 (0)55 30 47 20
Fax: +32 (0)55 30 47 21
E-mail: info@vento.be

CODE	D1	D2	I
RCPX 250 160 S	250	160	1.5
RCPX 250 200 S	250	200	1.5
RCPX 315 80 S	315	80	1.5
RCPX 315 100 S	315	100	1.5
RCPX 315 125 S	315	125	1.5
RCPX 315 160 S	315	160	1.5
RCPX 315 200 S	315	200	1.5
RCPX 315 250 S	315	250	1.5
RCPX 355 80 S	355	80	1.5
RCPX 355 100 S	355	100	1.5
RCPX 355 125 S	355	125	1.5
RCPX 355 160 S	355	160	1.5
RCPX 355 200 S	355	200	1.5
RCPX 355 250 S	355	250	1.5
RCPX 355 315 S	355	315	1.5
RCPX 400 80 S	400	80	1.8
RCPX 400 100 S	400	100	1.8
RCPX 400 125 S	400	125	1.8
RCPX 400 160 S	400	160	1.8
RCPX 400 200 S	400	200	1.8
RCPX 400 250 S	400	250	1.8
RCPX 400 315 S	400	315	1.8
RCPX 400 355 S	400	355	1.8
RCPX 450 80 S	450	80	1.8
RCPX 450 100 S	450	100	1.8

Vento

Vento NV
Bedrijvenpark Coupure 5
B-9700 Oudenaarde

Telefoon.: +32 (0)55 30 47 20
Fax: +32 (0)55 30 47 21
E-mail: info@vento.be

CODE	D1	D2	I
RCPX 450 125 S	450	125	1.8
RCPX 450 160 S	450	160	1.8
RCPX 450 200 S	450	200	1.8
RCPX 450 250 S	450	250	1.8
RCPX 450 315 S	450	315	1.8
RCPX 450 355 S	450	355	1.8
RCPX 450 400 S	450	400	1.8
RCPX 500 80 S	500	80	2.1
RCPX 500 100 S	500	100	2.1
RCPX 500 125 S	500	125	2.1
RCPX 500 160 S	500	160	2.1
RCPX 500 200 S	500	200	2.1
RCPX 500 250 S	500	250	2.1
RCPX 500 315 S	500	315	2.1
RCPX 500 355 S	500	355	2.1
RCPX 500 400 S	500	400	2.1
RCPX 500 450 S	500	400	2.1

Vento

Vento NV
Bedrijvenpark Coupure 5
B-9700 Oudenaarde

Telefoon.: +32 (0)55 30 47 20
Fax: +32 (0)55 30 47 21
E-mail: info@vento.be