ODO ~ Staffa di sostegno



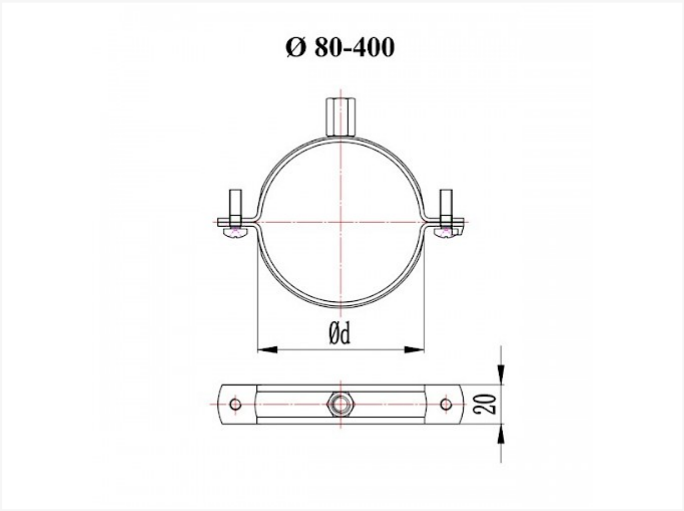

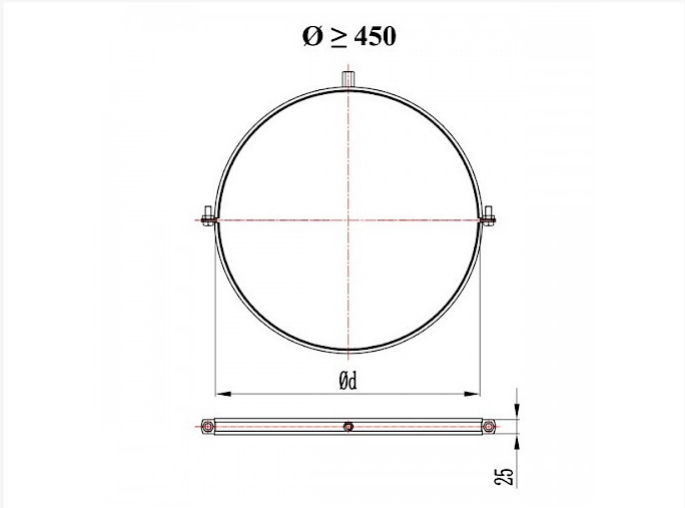

Scheda tecnica

DIAMETRO	DADO	LARGHEZZA(MM)	SPESSORE(MM)	PEZZI	KG	CAPACITÁ DI CARICO MAX. (KG)
80	M8/M10	20	1,8	150	0,15	800
100	M8/M10	20	1,8	125	0,17	800
125	M8/M10	20	1,8	100	0,2	800
150	M8/M10	20	1,8	75	0,23	800

Vento NV
Bedrijvenpark Coupure 5
B-9700 Oudenaarde

Telefoon.: +32 (0)55 30 47 20
Fax: +32 (0)55 30 47 21
E-mail: info@vento.be

DIAMETRO	DADO	LARGHEZZA(MM)	SPESSORE(MM)	PEZZI	KG	CAPACITÁ DI CARICO MAX. (KG)
160	M8/M10	20	1,8	75	0,25	800
180	M8/M10	20	1,8	70	0,27	800
200	M8/M10	20	1,8	60	0,28	800
224	M8/M10	20	1,8	55	0,32	800
250	M8/M10	20	1,8	65	0,35	800
280	M8/M10	20	1,8	50	0,38	800
300	M8/M10	20	1,8	50	0,4	800
315	M10	20	1,8	50	0,43	800
355	M10	20	1,8	50	0,47	800
400	M10	20	2,5	40	0,53	800
450		25	2,5	10	0,85	1.000
500		25	2,5	10	0,95	1.000
560		25	2,5	10	1	1.000
630		25	2,5	10	1,10	1.000
710		25	2,5	10	1,20	1.000
800		25	2,5	10	1,35	1.000

Per sospendere condotti circolari nel sistema di ventilazione

- materiale: acciaio galvanizato
- dimensioni standard: dalle 80mm alle 800mm
- sistema di bloccaggio rapido su un lato per gli diametri 80-400mm
- vite di bloccaggio M6x20 dalle 80-400mm, M10x25 dalle 450-800mm
- dado esagonale M8/M10 dalle 80-400mm

Vento

Vento NV
Bedrijvenpark Coupure 5
B-9700 Oudenaarde

Telefoon.: +32 (0)55 30 47 20
Fax: +32 (0)55 30 47 21
E-mail: info@vento.be