# B6 ~ Curva stampata 60°



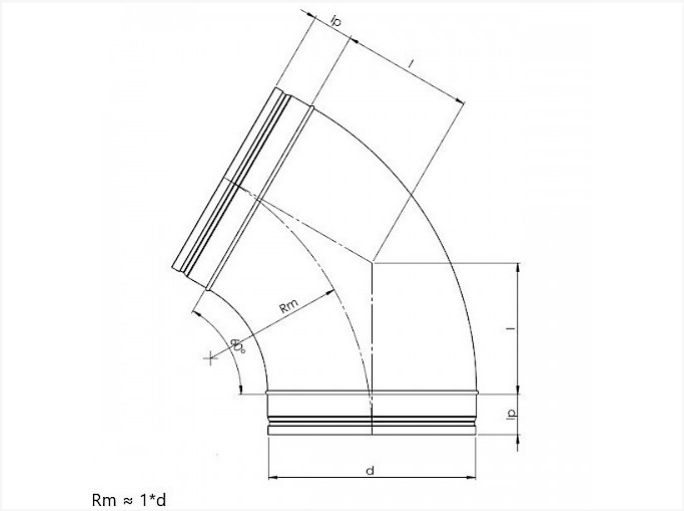

Rm ≈ 1*d

## Scheda tecnica

| DIAMETRO D | I | KG | SCATOLA | PEZZI |
|---|---|---|---|---|
| 80 | 58 | 0,17 | P6 | 80 |
| 100 | 58 | 0,27 | P6 | 40 |
| 125 | 73 | 0,36 | P6 | 22 |
| 150 | 87 | 0,42 | P6 | 15 |
| 160 | 93 | 0.49 | P4 | 20 |
| 180 | 104 | 0.62 | P4 | 16 |
| 200 | 116 | 0.72 | P4 | 12 |

**Vento NV**
Bedrijvenpark Coupure 5
B-9700 Oudenaarde

Telefoon.: +32 (0)55 30 47 20
Fax: +32 (0)55 30 47 21
E-mail: info@vento.be