DFB ~ Tappo femmina



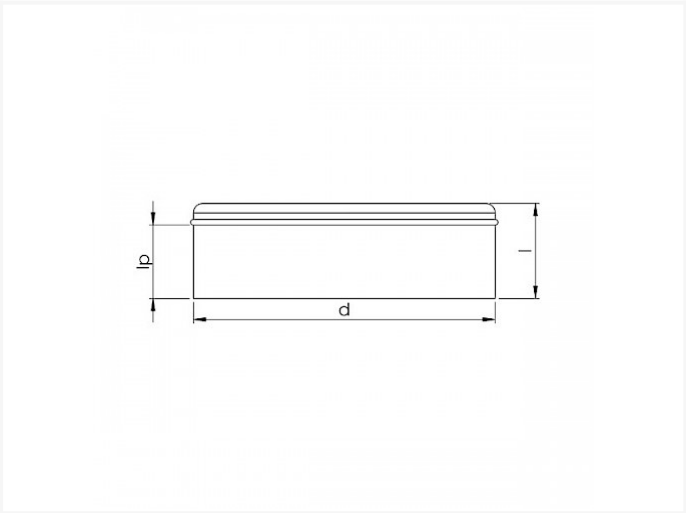

Scheda tecnica

DIAMETER	D	H	R	GEWICHT	DOOS	STUKS
80	80.5	40	4	0,06	P24	95
100	100.5	40	4	0,09	P24	50
125	125.5	40	4	0,11	P24	45
150	150.6	40	4	0,15	P12	60
160	160.6	40	4	0,16	P12	50
180	180.6	40	4	0,2	P12	56
200	200.7	40	4	0,21	P12	40
250	250.8	40	4	0,34	P6	55
315	315.9	40	4	0,51	P6	40
355	356	40	4	0,63	P6	35
400	401	40	4	0,76	P4	40
450	451.1	50	-	1,2	P2	25
500	501.1	65	-	1,42	P1	36

Vento NV
Bedrijvenpark Coupure 5
B-9700 Oudenaarde

Telefoon.: +32 (0)55 30 47 20
Fax: +32 (0)55 30 47 21
E-mail: info@vento.be

DIAMETER	D	H	R	GEWICHT	DOOS	STUKS
560	561.2	65	-	2,02	-	1
600	601.2	70	-	2,74	P1	30
630	631.2	70	-	2,8	-	1
710	711.6	70	-	3	-	1
800					-	1

Vento NV
Bedrijvenpark Coupure 5
B-9700 Oudenaarde

Telefoon.: +32 (0)55 30 47 20
Fax: +32 (0)55 30 47 21
E-mail: info@vento.be