TLB ~ Pezzi saldati a Tee 90°



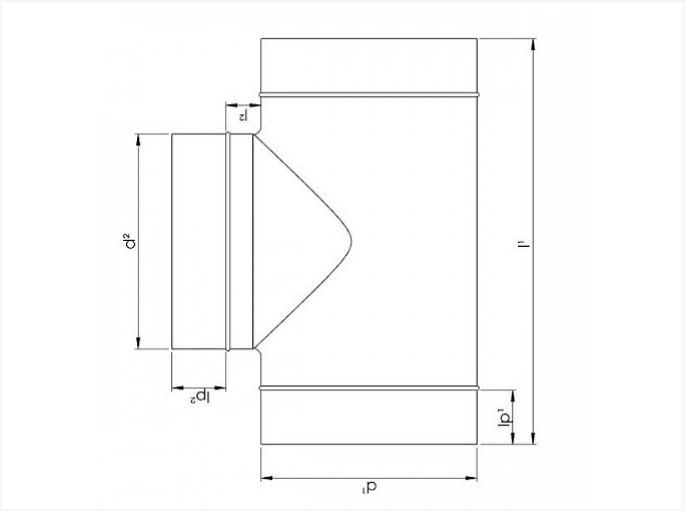

Scheda tecnica

DIAMETRO	D1	D2	I1	I2	IP1	IP2	SCATOLA	PEZZI
100 80	100	80	221	22	40	40	P2	84
125 80	125	80	220	22	40	40	P2	60
100 100	100	100	240	20	40	40	P2	77
125 100	125	100	244	22	40	40	P2	54
150 100	150	100	242	22	40	40	P2	40
160 100	160	100	242	22	40	40	P1	78
200 100	200	100	242	22	40	40	P1	48
250 100	250	100	242	22	40	40	P1	30
125 125	125	125	267	22	40	40	P2	48
150 125	150	125	267	22	40	40	P2	35
160 125	160	125	267	22	40	40	P1	69
200 125	200	125	267	22	40	40	P1	43
250 125	250	125	267	25	40	40	P1	24

Vento NV
Bedrijvenpark Coupure 5
B-9700 Oudenaarde

Telefoon.: +32 (0)55 30 47 20
Fax: +32 (0)55 30 47 21
E-mail: info@vento.be

DIAMETRO	D1	D2	I1	I2	IP1	IP2	SCATOLA	PEZZI
150 150	150	150	292	22	40	40	P1	60
160 160	160	160	300	22	40	40	P1	60
200 160	200	160	302	25	40	40	P1	36
250 160	250	160	302	22	40	40	P1	21
200 200	200	200	340	22	40	40	P1	31
250 200	250	200	342	22	40	40	P1	20
250 250	250	250	392	22	40	40	P1	18
315 315	315	315	457	27	40	40	P1	10

Vento NV
Bedrijvenpark Coupure 5
B-9700 Oudenaarde

Telefoon.: +32 (0)55 30 47 20
Fax: +32 (0)55 30 47 21
E-mail: info@vento.be