CM ~ Morsetti (galva)



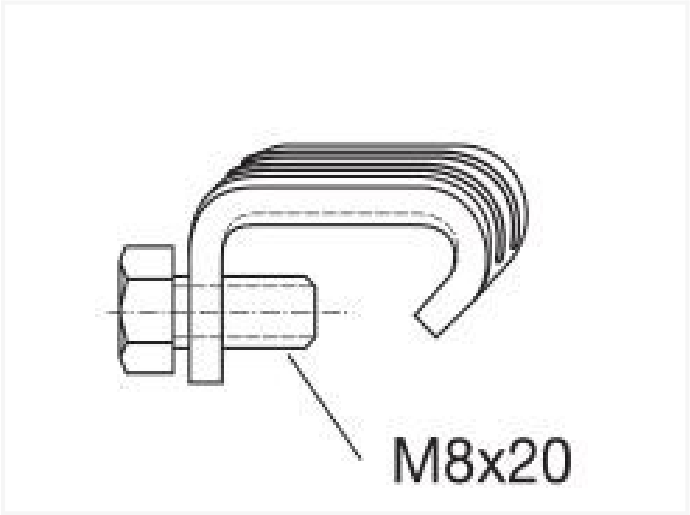

Scheda tecnica

CODICE	SPESSORE	PEZZI
CM	3,00mm	100

- materiale: acciaio galvanizato Q235
- spessore: 3mm
- vite M8x22

Vento NV
Bedrijvenpark Coupure 5
B-9700 Oudenaarde

Telefoon.: +32 (0)55 30 47 20
Fax: +32 (0)55 30 47 21
E-mail: info@vento.be