AV ALU ~ Griglia rotonda di immissione/estrazione (alu)



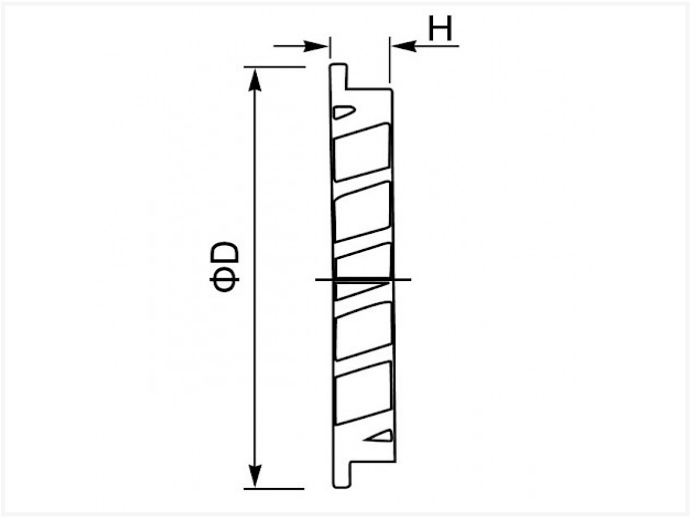

Scheda tecnica

DIAMETRO	D	H	PEZZI	KG
100	125	20	1	0,15
125	150	20	1	0,18
160	185	20	1	0,30
200	225	20	1	0,40
250	275	20	1	0,85
315	350	20	1	1,60
400	435	35	1	3,00

AV ALU è utilizzato principalmente come griglia d'aspirazione d'aria fresca

- materiale: aluminium
- la connessione circolare si inserisce direttamente nel condotte
- fornito con filo di acciaio inossidabile come protezione contro insetti
- fissaggio con viti

Vento NV
Bedrijvenpark Coupure 5
B-9700 Oudenaarde

Telefoon.: +32 (0)55 30 47 20
Fax: +32 (0)55 30 47 21
E-mail: info@vento.be