AV Inox ~ Valvola (Inox304)



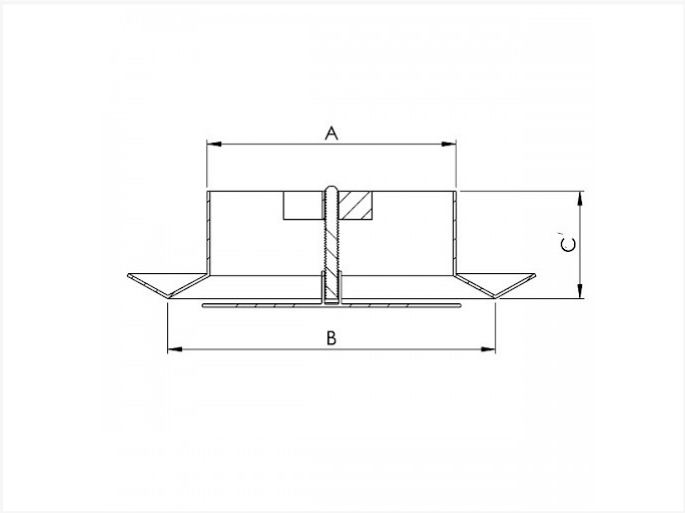

Scheda tecnica

DIAMETRO	A	B	C	PEZZI	KG
100	97	118	52	1	0,22
125	120	141	52	1	0,28
150	145	162	52	1	0,44

- può funzionare come valvola di estrazione e immissione
- fatto di acciaio inossidabile 304
- superficie non verniciata pero lucidata

Vento NV
Bedrijvenpark Coupure 5
B-9700 Oudenaarde

Telefoon.: +32 (0)55 30 47 20
Fax: +32 (0)55 30 47 21
E-mail: info@vento.be