IS / RAD ~ Sportello di ispezione per canale circolare



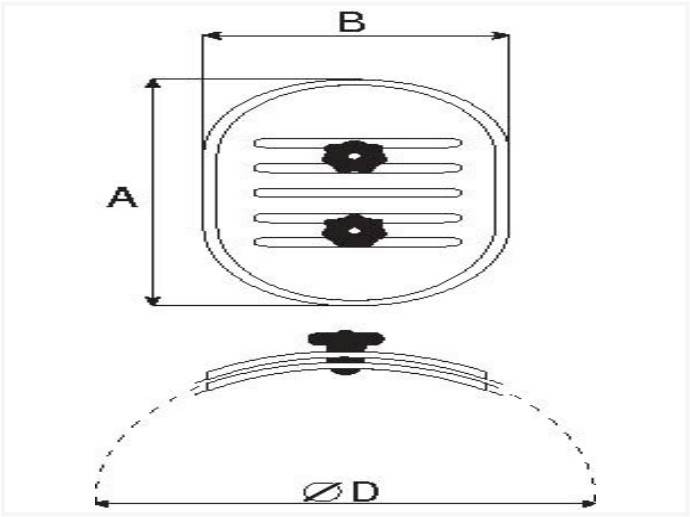

Scheda tecnica

DIAMETRO CONDOTTO(MM)	DIMENSIONI(MM)	PEZZI	KG
100	180 x 80	10	0,27
125	180 x 80	10	0,31
160	250 x 150	5	0,55
200	250 x 150	5	0,58
250	250 x 150	5	0,61
315	250 x 150	5	0,63
355	250 x 150	5	0,65
400	250 x 150	5	0,67
450	400 x 300	5	1,6
500	400 x 300	5	1,6
560	400 x 300	5	1,6
630	400 x 300	5	1,6
710	400 x 300	5	1,6

Vento NV
Bedrijvenpark Coupure 5
B-9700 Oudenaarde

Telefoon.: +32 (0)55 30 47 20
Fax: +32 (0)55 30 47 21
E-mail: info@vento.be

DIAMETRO CONDOTTO(MM)	DIMENSIONI(MM)	PEZZI	KG
800	400 x 300	5	1,6

Sportello di ispezione per manutenzione di canale circolare

- materiale: acciaio zincato
- guarnizione in spugna cellalare
- manopola di bloccaggio: standard = colore rosso
- i nostri dimensioni standard sono adatte per i diametri da 100mm a 800mm

Vento NV
Bedrijvenpark Coupure 5
B-9700 Oudenaarde

Telefoon.: +32 (0)55 30 47 20
Fax: +32 (0)55 30 47 21
E-mail: info@vento.be