# YX ~ Braghe a 90° con guarnizione



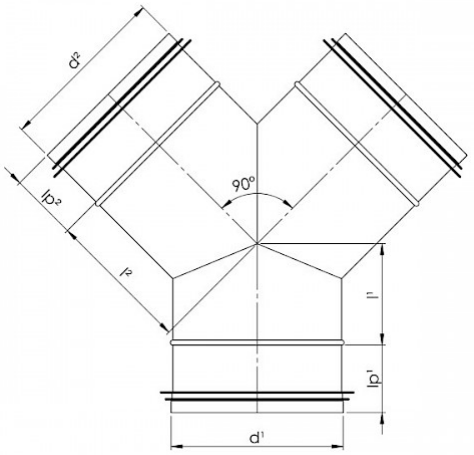


## Scheda tecnica

| DIAMETER | D1 | D2 | IP1 | I1 | IP2 | I2 | KG | DOOS | STUKS |
|---|---|---|---|---|---|---|---|---|---|
| 100 100 | 100 | 100 | 35 | 55 | 35 | 85 | | | |
| 125 125 | 125 | 125 | 35 | 60 | 35 | 97 | 0.50 | | |

**Vento NV**
Bedrijvenpark Coupure 5
B-9700 Oudenaarde

Telefoon.: +32 (0)55 30 47 20
Fax: +32 (0)55 30 47 21
E-mail: info@vento.be