FBX ~ Flat boot con guarnizione



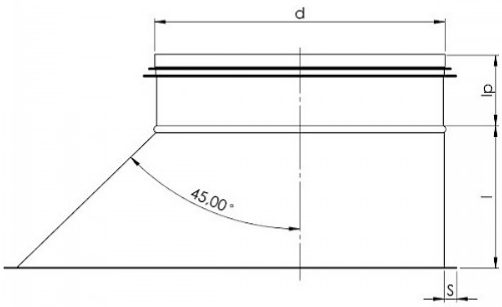

DIAMETRO D	I	IP	S	KG	SCATOLA	PEZZI
80	75	40	7-10	0,2		
100	75	40	7-10	0,2	P4	100
125	75	40	7-10	0,3	P2	100
150	85	40	7-10	0,3	P2	100
160	85	40	7-10	0,4	P2	75
180	85	40	7-10	0,6	P2	70
200	85	40	7-10	0,7	P2	60
224	100	40	7-10	0,8	P2	60
250	110	40	7-10	1,2	P1	80
300	110	40	7-10	1,4	P1	50
315	125	40	7-10	1,4	P1	40
355	125	40	7-10	1,6	P1	40
400	135	40	7-10	2	P1	30
450	150	40	7-10	2,5	P2	10

Vento NV
Bedrijvenpark Coupure 5
B-9700 Oudenaarde

Telefoon.: +32 (0)55 30 47 20
Fax: +32 (0)55 30 47 21
E-mail: info@vento.be

DIAMETRO D	I	IP	S	KG	SCATOLA	PEZZI
500	150	40	7-10	2,8	P2	10

Vento NV
Bedrijvenpark Coupure 5
B-9700 Oudenaarde

Telefoon.: +32 (0)55 30 47 20
Fax: +32 (0)55 30 47 21
E-mail: info@vento.be