TP ~ Plenum box





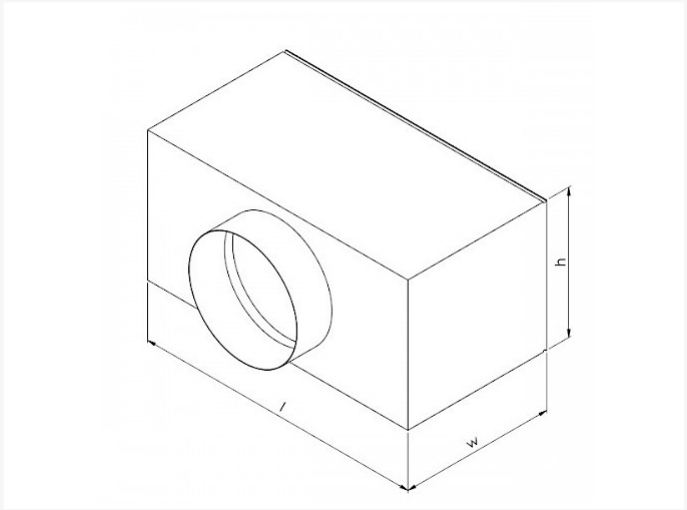

DIAMETRO	I	H	W	KG
125	300	150	150	0.85
160	300	150	150	0.91

Vento NV
Bedrijvenpark Coupure 5
B-9700 Oudenaarde

Telefoon.: +32 (0)55 30 47 20
Fax: +32 (0)55 30 47 21
E-mail: info@vento.be