FKOX ~ Filter box con guarnizione



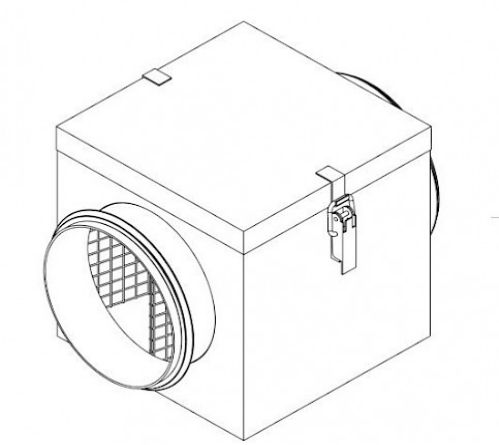

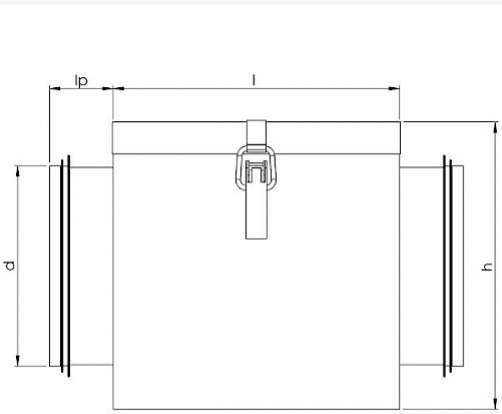

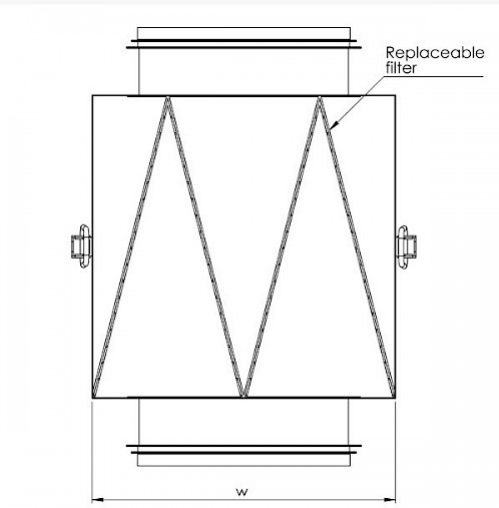

DIAMETRO D	I	W	H	IP	KG
100	180	180	180	40	1.75
125	180	180	180	40	2.22
150	180	210	210	40	2.44
160	180	210	210	40	2.44
200	180	250	250	40	2.79
250	180	300	300	40	3.54
315	180	360	360	40	4.55

Vento NV
Bedrijvenpark Coupure 5
B-9700 Oudenaarde

Telefoon.: +32 (0)55 30 47 20
Fax: +32 (0)55 30 47 21
E-mail: info@vento.be

DIAMETRO D	I	W	H	IP	KG
355	180	410	410	40	5.22
400	180	450	450	40	6.19
500	180	550	550	40	7.30

Vento NV
Bedrijvenpark Coupure 5
B-9700 Oudenaarde

Telefoon.: +32 (0)55 30 47 20
Fax: +32 (0)55 30 47 21
E-mail: info@vento.be